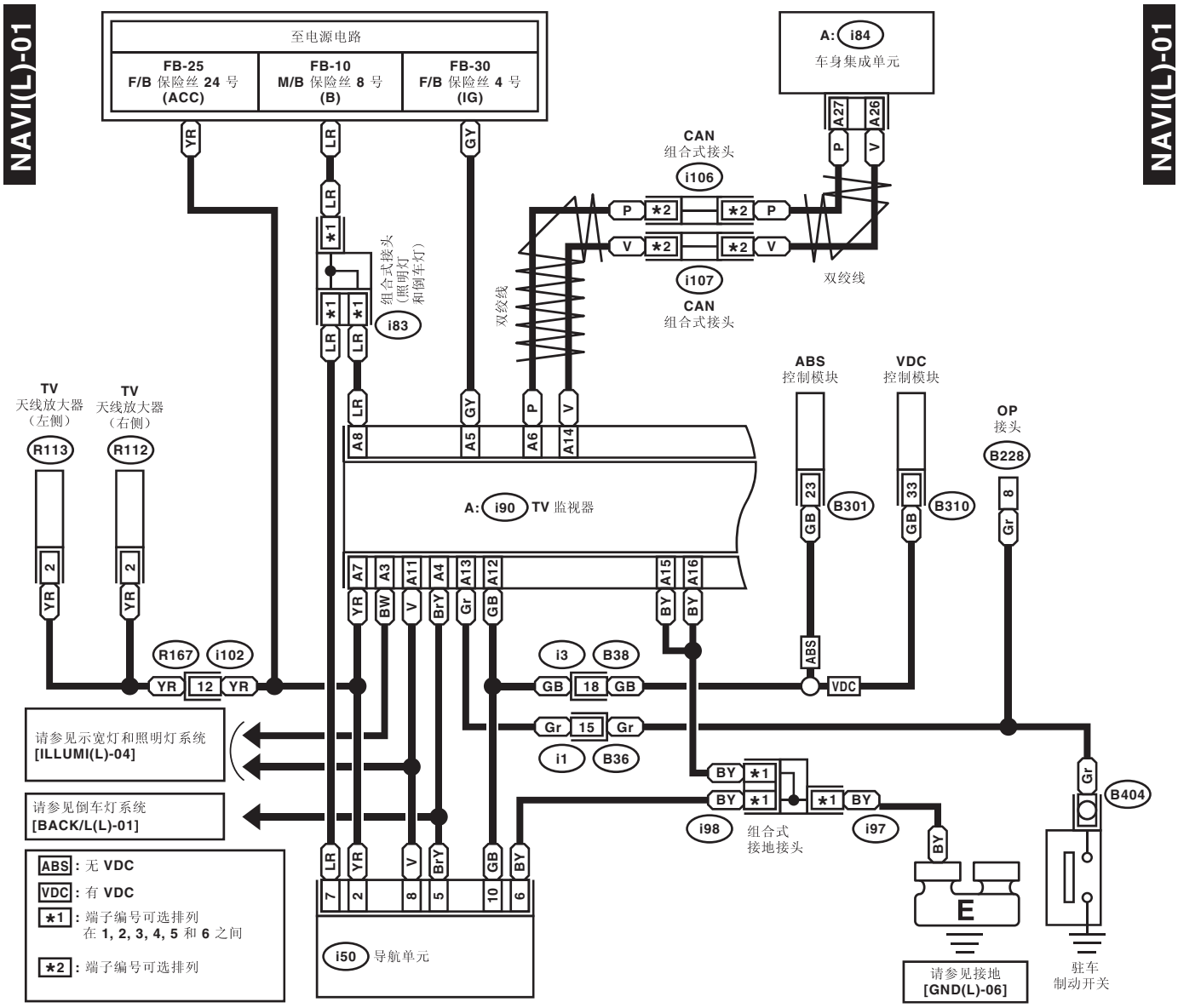
至电源电路
FB-25
F/B 保险丝 24 号
(ACC)
FB-10
M/B 保险丝 8 号
(B)
FB-30
F/B 保险丝 4 号
(IG)
A: i84
车身集成单元
CAN
组合式接头
i106
i107
双绞线
组合式接头
（照明灯
和倒车灯）
i83
TV
天线放大器
（左侧）
R113
TV
天线放大器
（右侧）
R112
ABS
控制模块
VDC
控制模块
OP
接头
B228
B301
B310
A: i90 TV 监视器
R167
i102
i3
B38
i1
B36
请参见示宽灯和照明灯系统
[ILLUMI(L)-04]
请参见倒车灯系统
[BACK/L(L)-01]
i98
组合式
接地接头
i97
B404
ABS：无 VDC
VDC：有 VDC
*1：端子编号可选排列
在 1, 2, 3, 4, 5 和 6 之间
*2：端子编号可选排列
i50 导航单元
请参见接地
[GND(L)-06]
驻车
制动开关

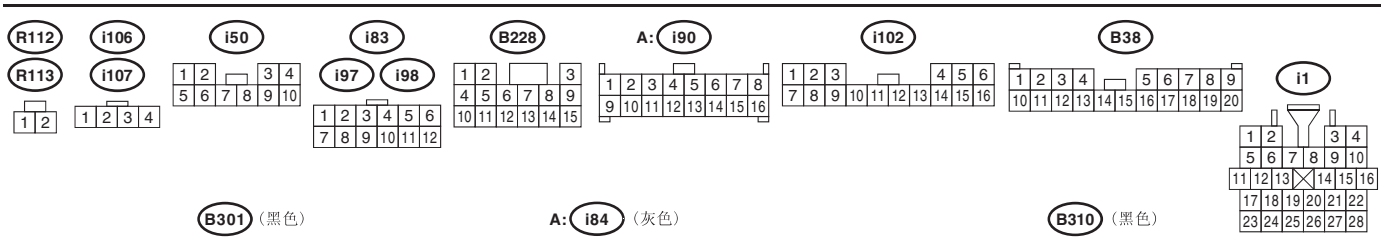
R112
R113
i106
i107
i50
i83
i97
i98
B228
A: i90
i102
B38
i1
B301（黑色）
A: i84（灰色）
B310（黑色）

WI-13977

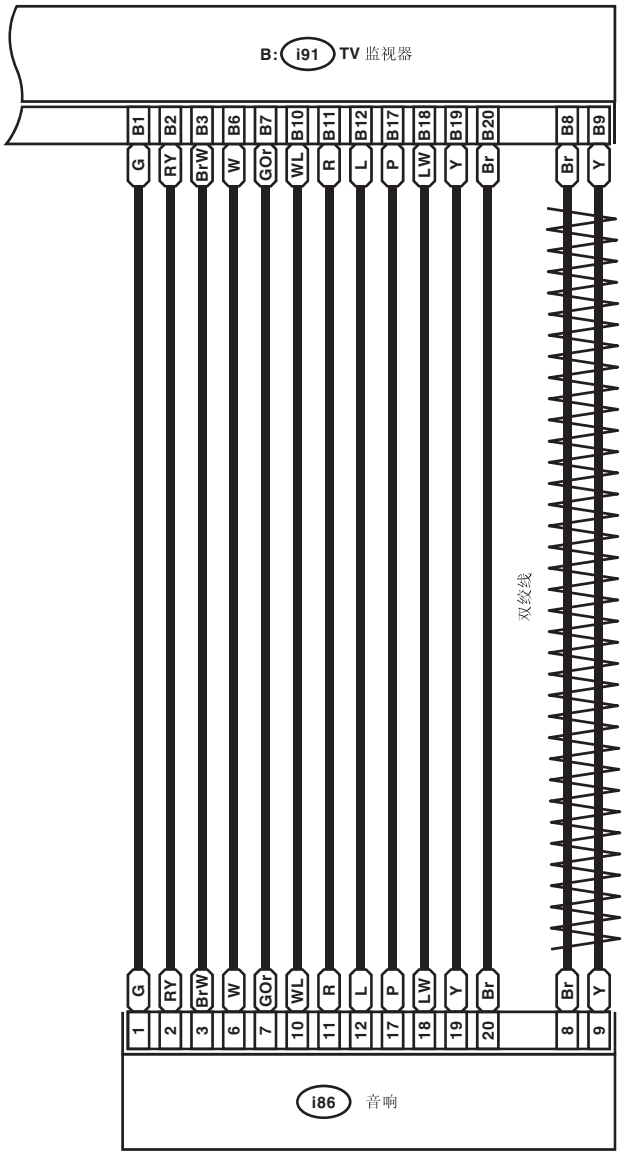
B: i91 TV 监视器
B1 B2 B3 B6 B7 B10 B11 B12 B17 B18 B19 B20 B8 B9
G RY Br·W W GOr WL R L P LW Y Br Br Y
双绞线
G RY Br·W W GOr WL R L P LW Y Br Br Y
1 2 3 6 7 10 11 12 17 18 19 20 8 9
i86 音响

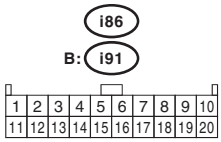
i86
B: i91
1 2 3 4 5 6 7 8 9 10
11 12 13 14 15 16 17 18 19 20

NAVI(L)-02